Medline International Iberia SLU
Kudos Innovation Campus Las Mercedes
Calle de Campezo 1, Edificio 6, Planta 3,
Lote A
28022 - Madrid
España

Tel.: +34 900 600 602
Fax: +34 900 600 603
www.medline.eu/es

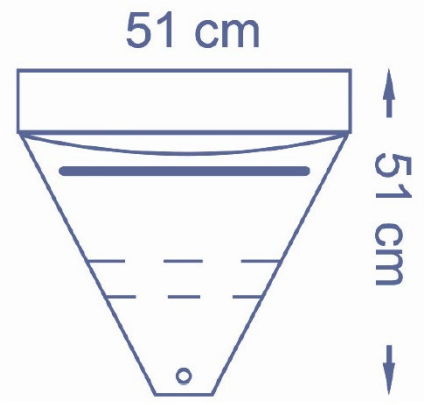

Ficha técnica

InvisishieldTM
Bolsas para recogida de fluidos

Referencia(s)	**IDE1016**
Descripción	Bolsa de recogida de fluidos, triangular 51x51 cm, adhesiva 50x15 cm, con filtro, con puerto
Materiales principales	Polietileno esmerilado transparente, 80 µm
Cantidad por caja	40 unidades por caja de cartón 10 unidades por caja – 4 cajas
Embalaje	Bolsa de papel y película
Fabricante legal	Medline International France SAS En conformidad con la norma EN ISO 13485
Normativa	De conformidad con el Reglamento (UE) 2017/745 de Productos Sanitarios y el MDR del Reino Unido Clase MD: I - estéril Consulte el etiquetado completo antes de utilizar el producto.
Otra información:	NA

Número de documento: EU1-00004-F-00025 Título del documento: FINT.441 - Technical Revisión: 9

© 2023 Medline Industries LP o una de sus subsidiarias. Todos los derechos reservados.
TDS_Accessory_IDE1016_ES03
Periodo de retención: Fin de su vida útil y periodo de soporte

CE LATEX STERILE EO UK CA
2797 Libre de látex 0086