Medline International Iberia SLU
Kudos Innovation Campus Las Mercedes
Calle de Campezo 1, Edificio 6, Planta 3,
Lote A
28022 - Madrid
España

Tel.: +34 900 600 602
Fax: +34 900 600 603
www.medline.eu/es

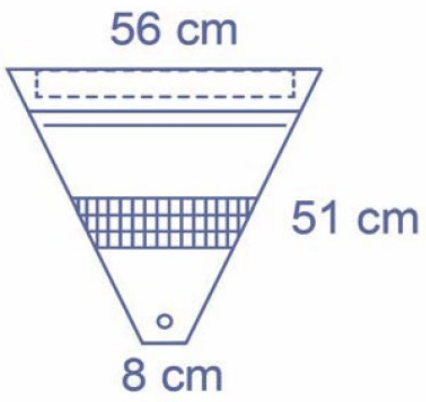

Ficha técnica

Bolsas para recogida de fluidos

Referencia(s)	**DYJPEFP020**
Descripción	Una paquete SMS contiene: - 1 bolsa para recogida de fluidos 51x56 cm, con adhesivo 5x46 cm, filtro, puerto de salida, barra maleable
Materiales principales	PE transparente (polietileno), 40 µm
Cantidad por caja	50 unidades por caja
Envase	Bolsa de papel y película Una bolsa contiene todas las unidades en una caja de cartón
Fabricante legal	Medline International France SAS En conformidad con la norma EN ISO 13485
Normativa	De conformidad con el Reglamento (UE) 2017/745 de Productos Sanitarios y el MDR del Reino Unido Clase MD: I - estéril Consulte el etiquetado completo antes de utilizar el producto.
Otra información:	NA

Número de documento: EU1-00004-F-00025 Título del documento: FINT.441 - Technical Revisión: 9

© 2023 Medline Industries LP o una de sus subsidiarias. Todos los derechos reservados.
TDS_Accessory_DYJPEFP020_ES03

Periodo de retención: Fin de su vida útil y periodo de soporte

2797 Libre de látex

0086